Rys.8. Płytka czujników monet AWS-[illegible] 5m

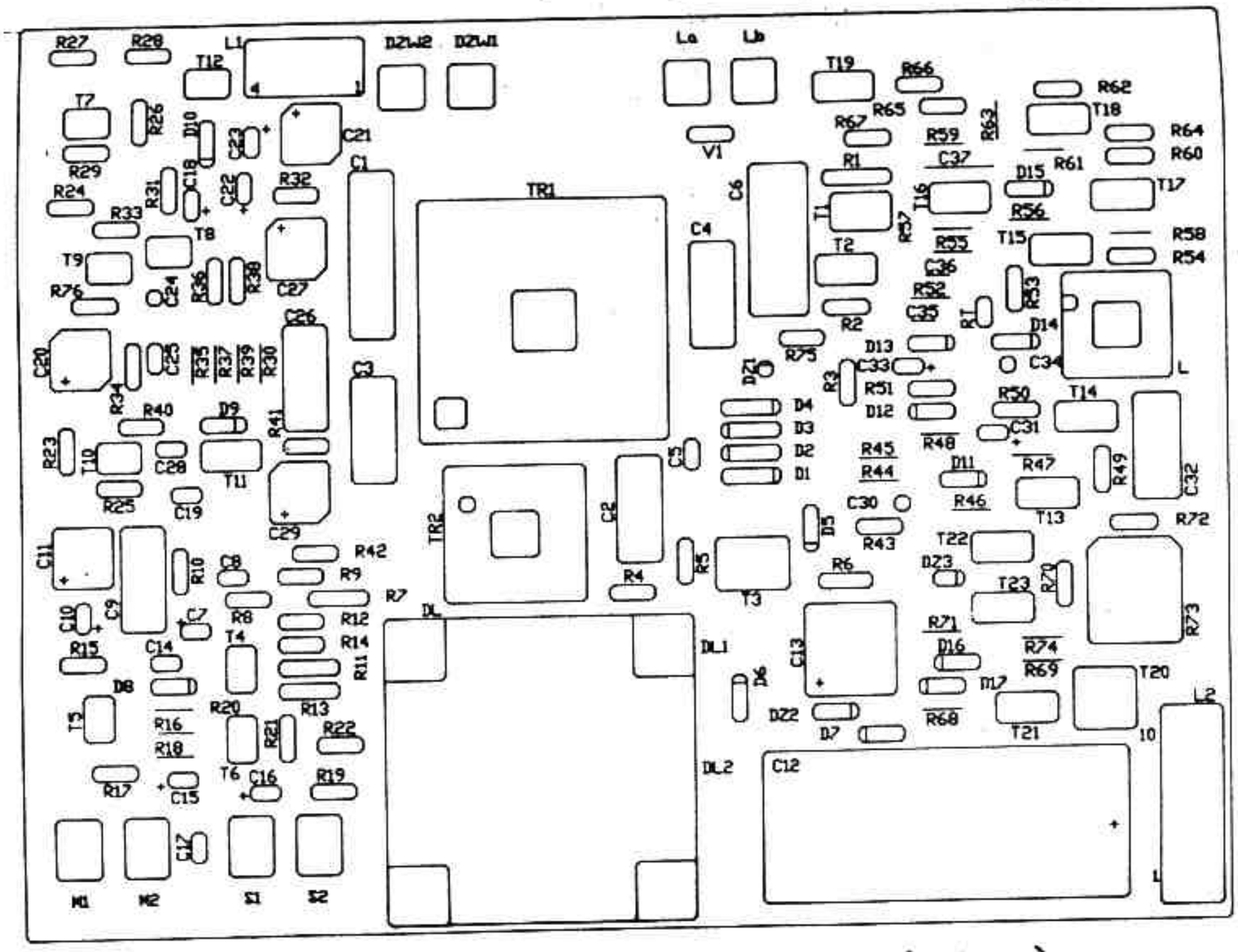

Rys.9. Płytka układu analogowego (liniowa)

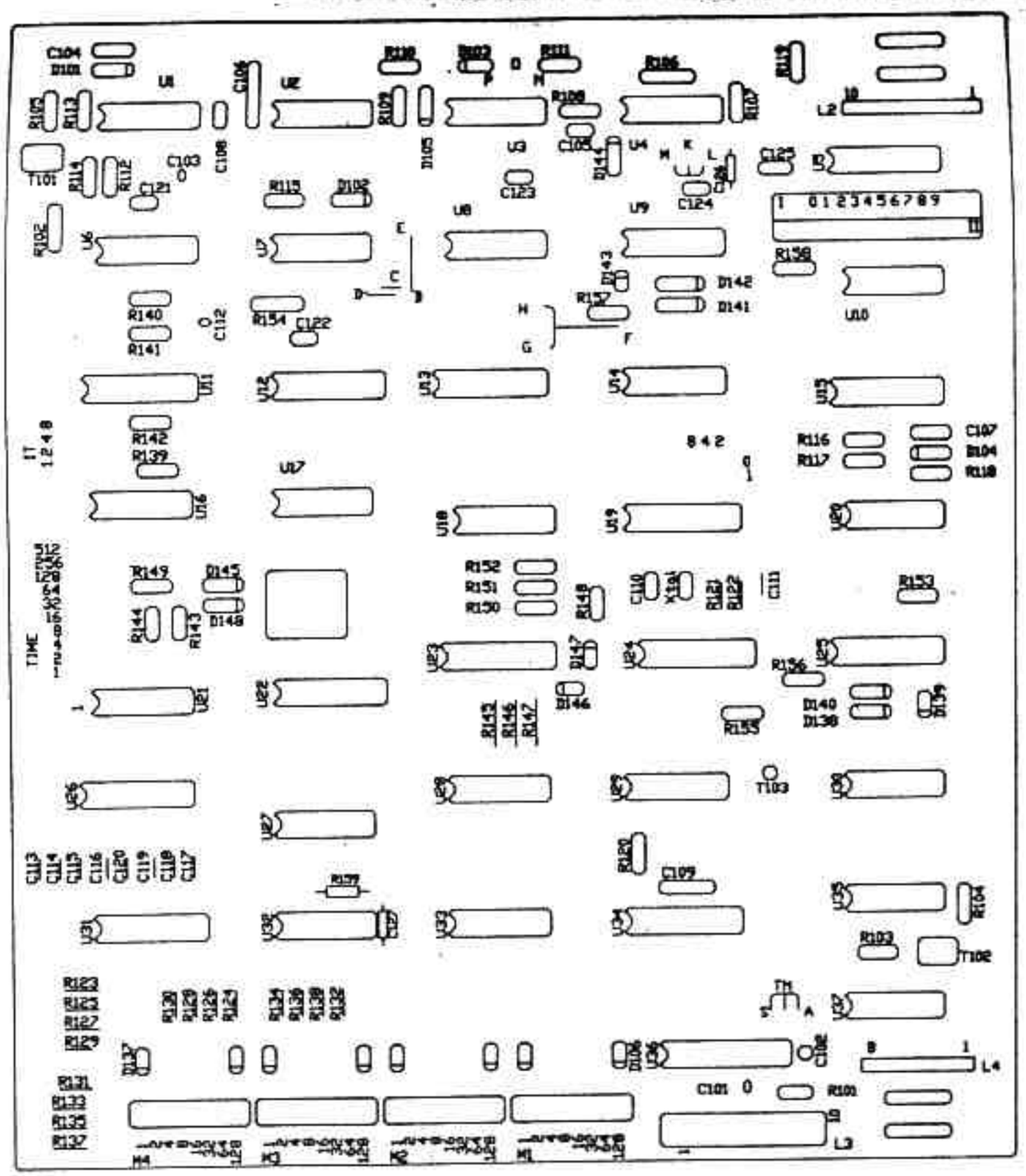

Rys. 10. Płytka układu logiki

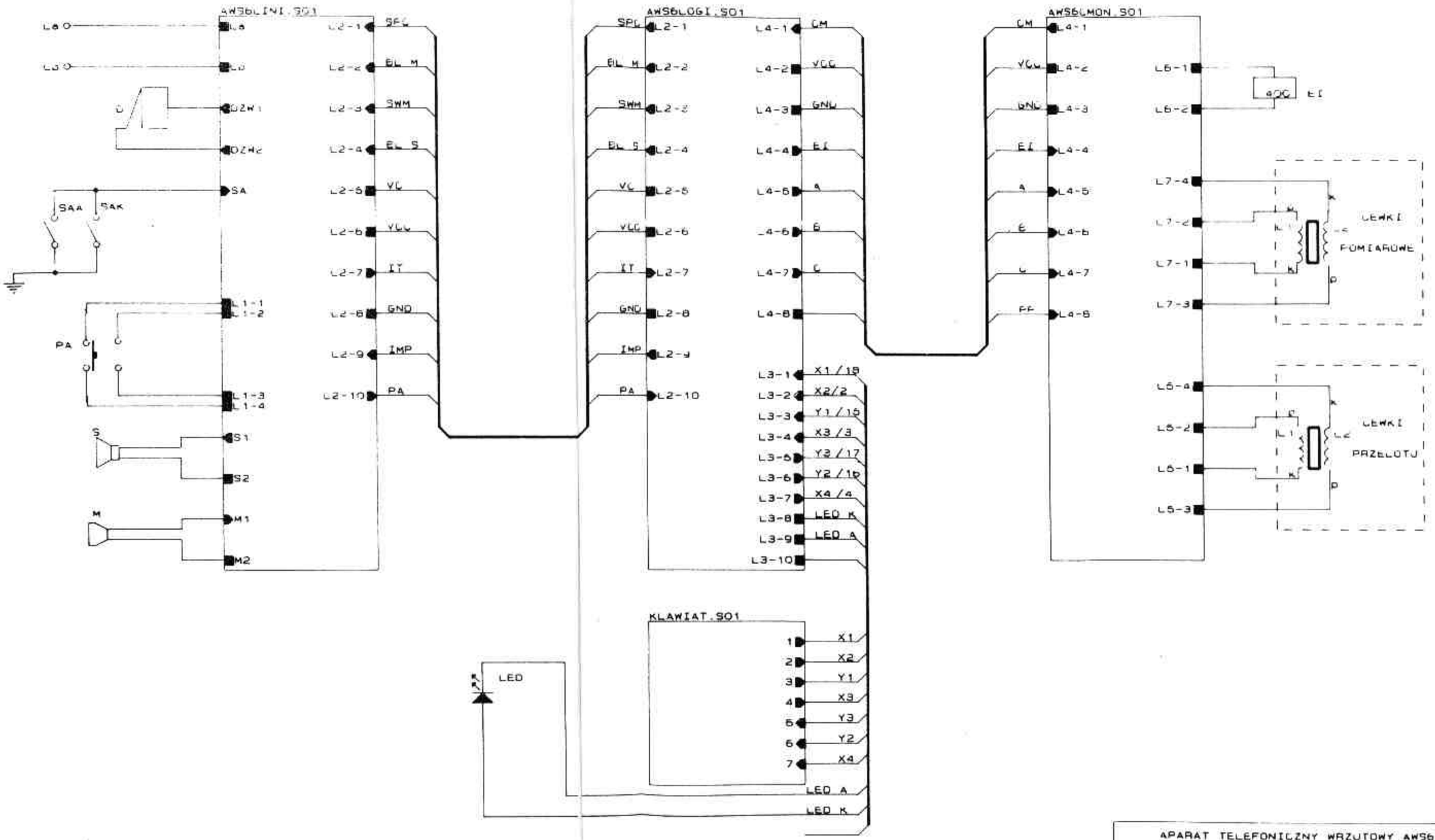

APARAT TELEFONICZNY WRZUTOWY AWS6		
Nazwa	SCHEMAT BLOKOWY AWS6	
Form B	Numer Rysunku AWS6BLOK.SO1	str. 43
Data:	Maj 9, 1991	Ark. z

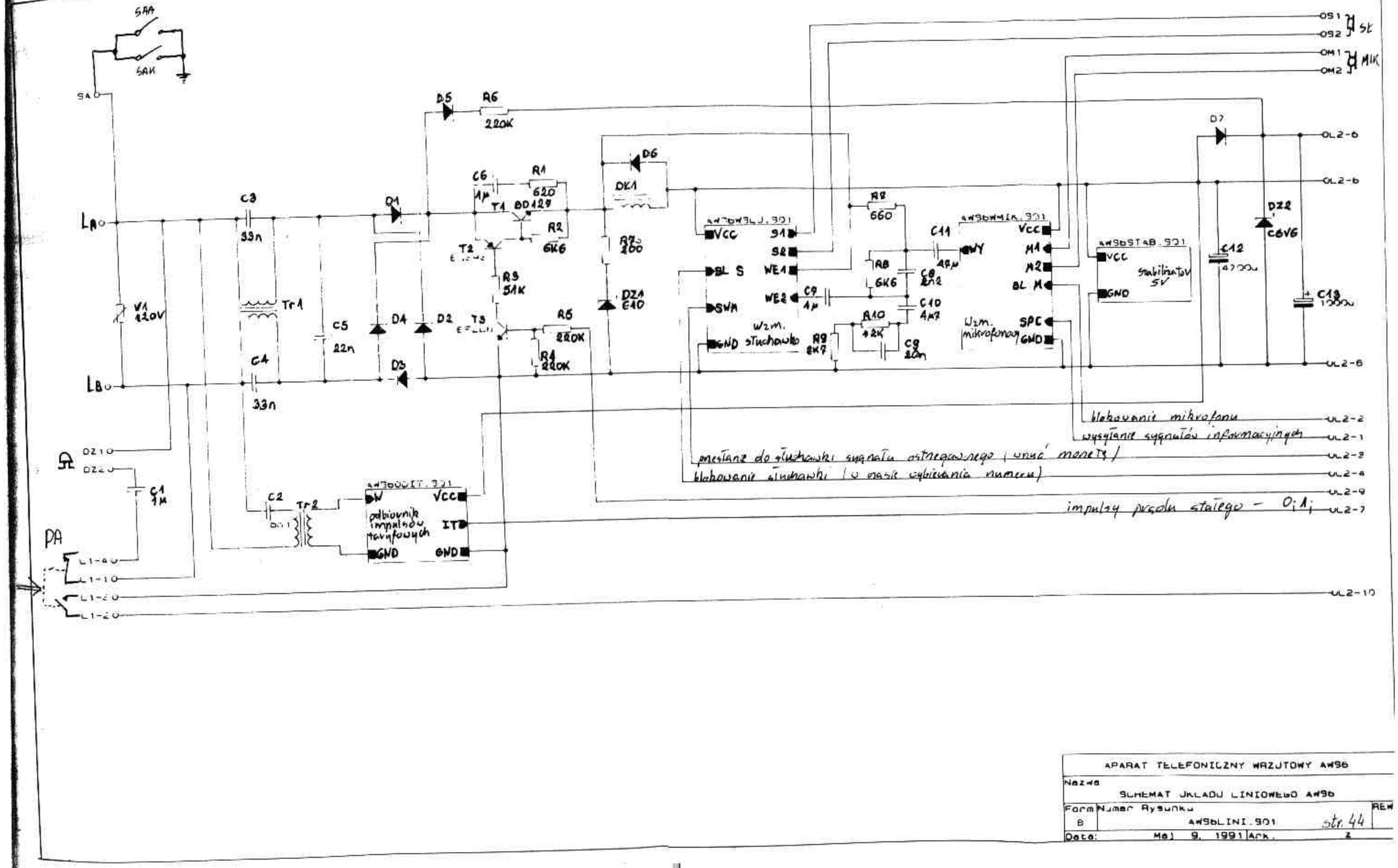

APARAT TELEFONICZNY WRZUTOWY AW96		
Nazwa: SCHEMAT UKŁADU LINIOWEGO AW96		
Form B	Numer Rysunku: AW96LINI.901 str. 44	REW
Data: Maj 9, 1991	Ark. 2	

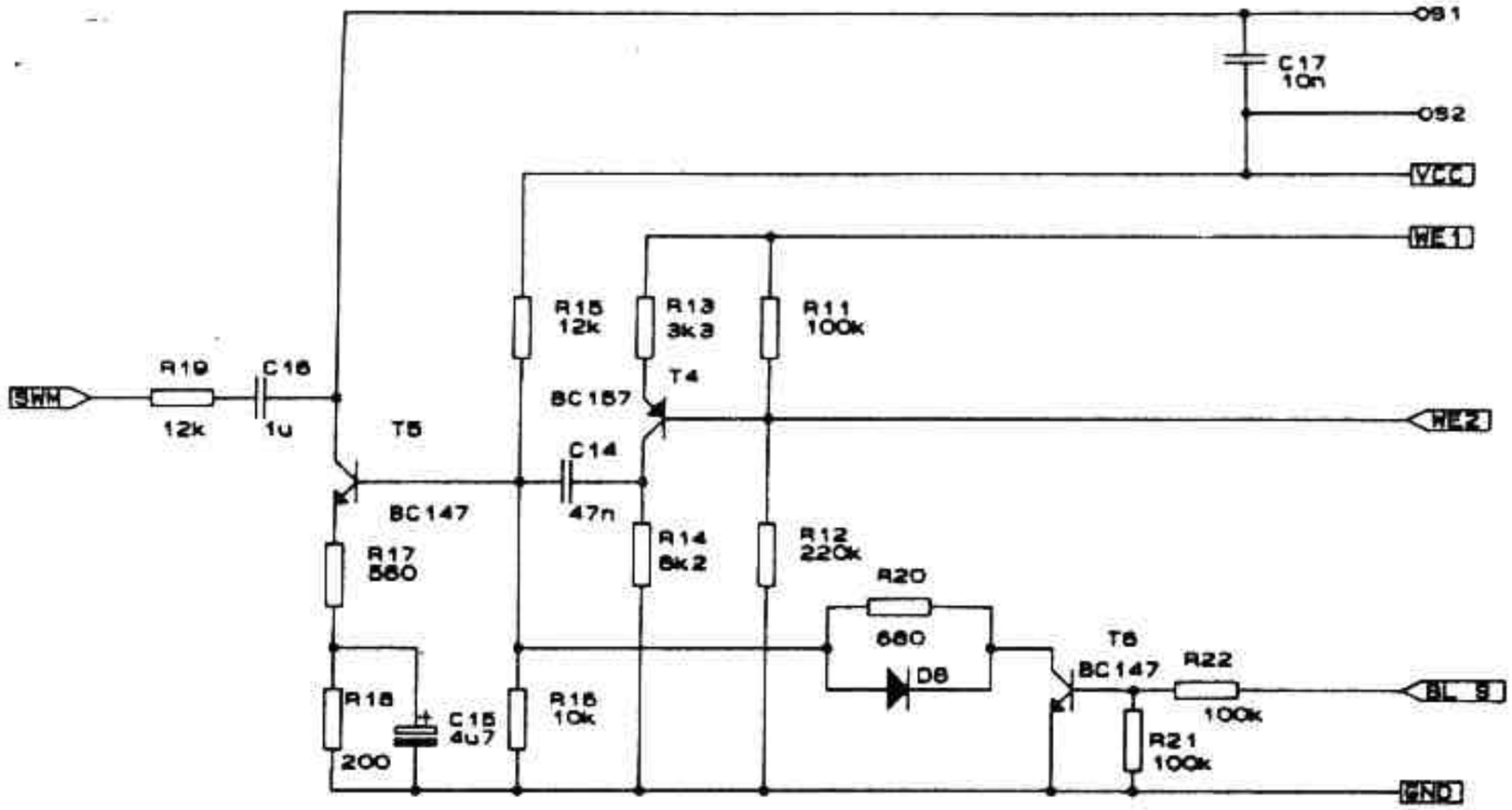

APARAT TELEFONICZNY WRZUTOWY AWS6		
Nazwa: WZMACNIACZ SLUCHAWKOWY		
Form: A	Numer Rysunku: AWS6WSLU.SO1 str. 45	REW
Data: Listopad 19. 1991	Ark. 1	

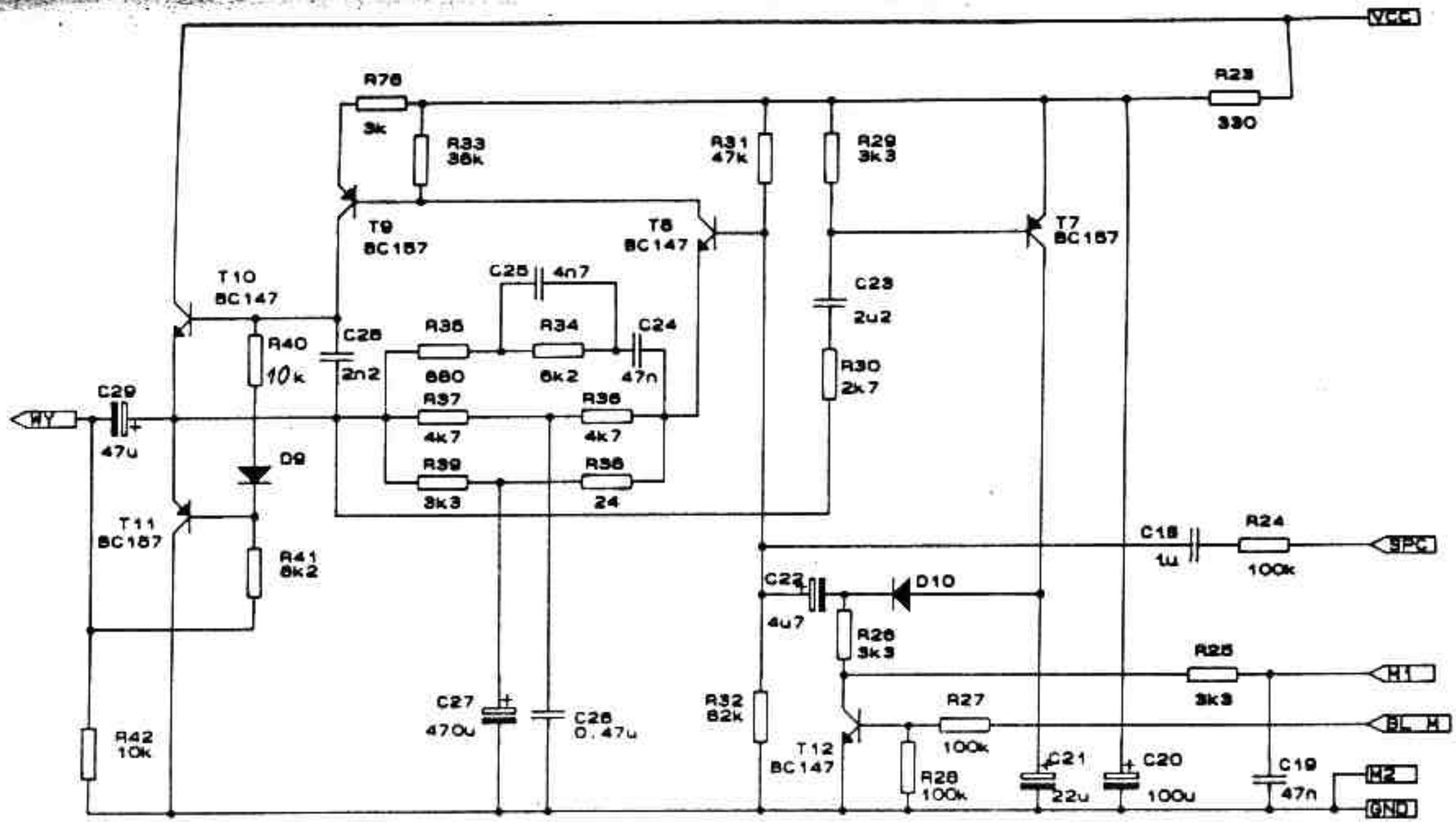

APARAT TELEFONICZNY WRZUTOWY AWS6		
Nazwa: WZMACNIACZ MIKROFONOWY		
Form: A	Numer Rysunku: AWS6WMIK.901 str. 46	REW
Data: Maj 9, 1991	Ark. 2	

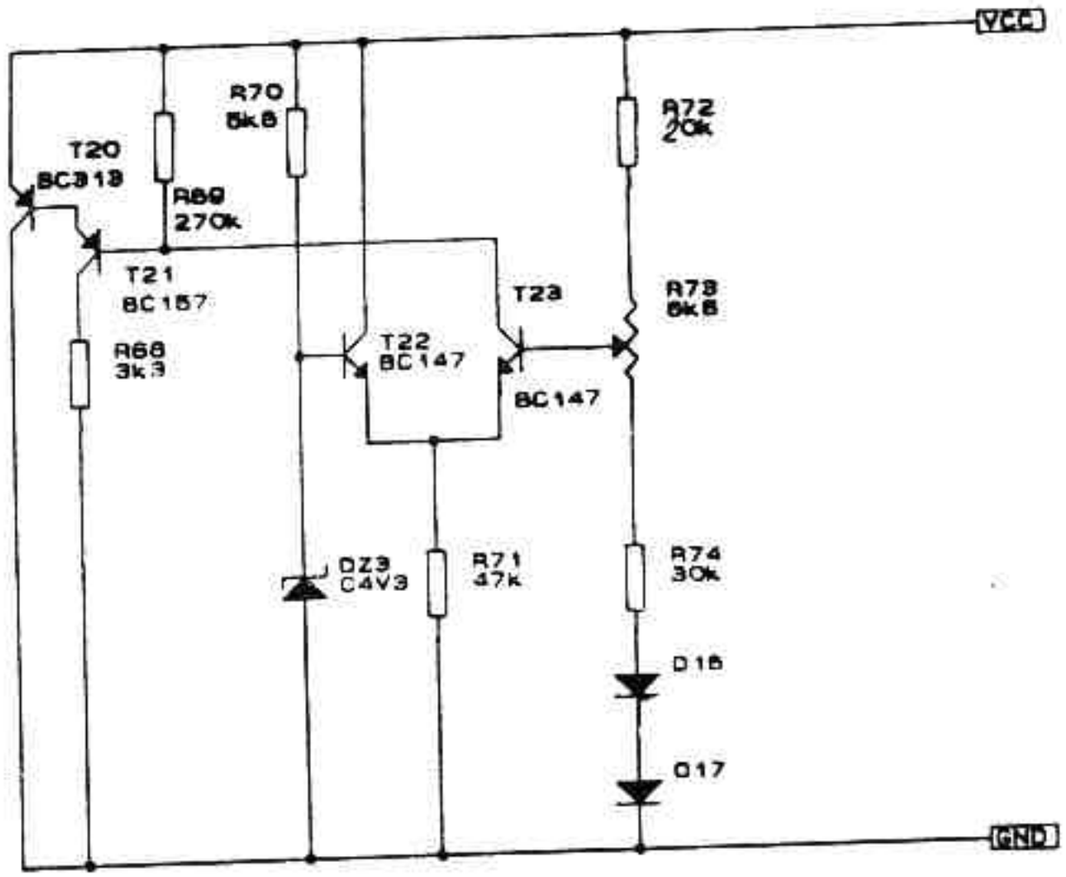

APARAT TELEFONICZNY WRZUTOWY AWS6		
Nazwa: SCHEMAT IDEOWY STABILIZATORA		
Form A	Numer Rysunku: AWS6STAB.901 str. 47	REW
Data: Maj 6, 1991	Ark. z	

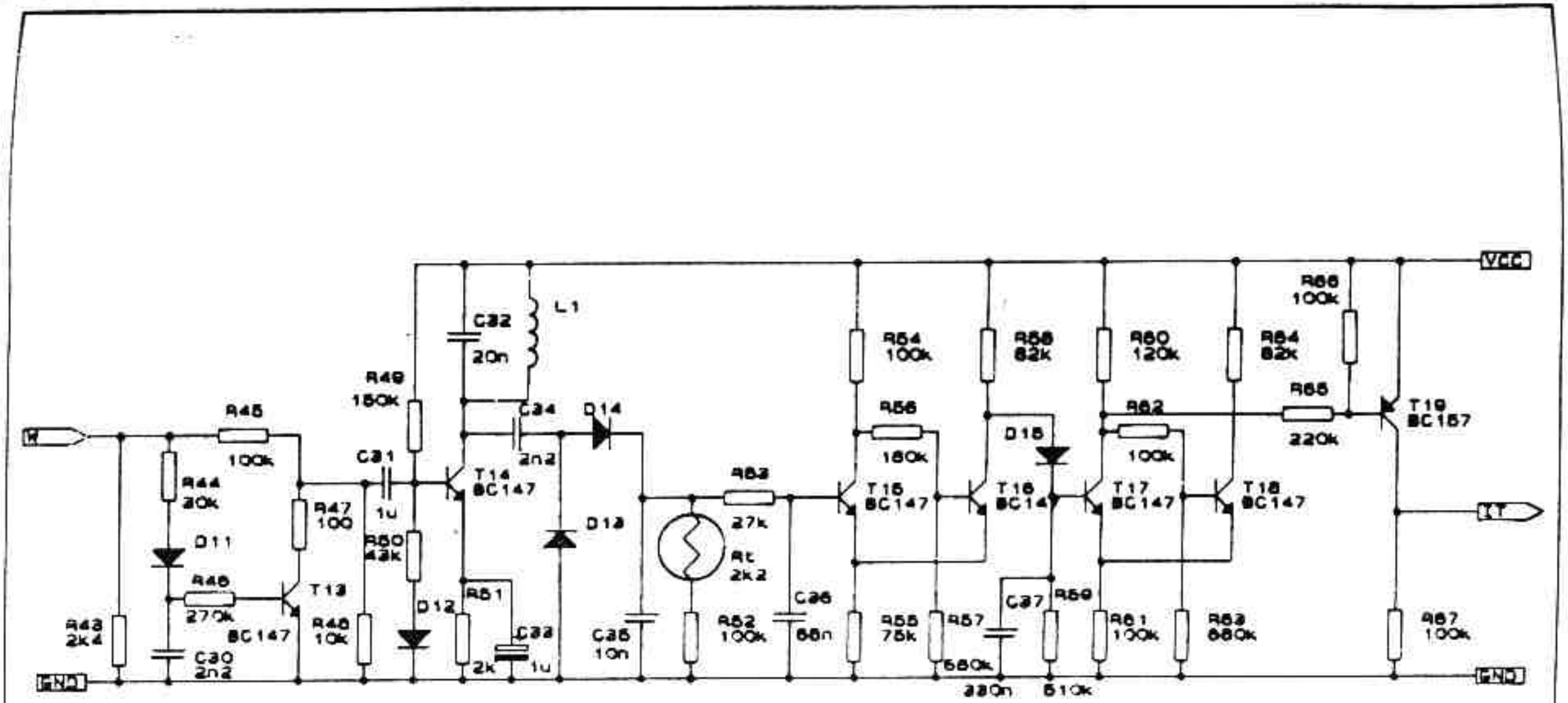

APARAT TELEFONICZNY WRZUTOWY AWS6		
Nazwa: ODBIORNIK IMPULSOW TARYFOWYCH		
Form: A	Numer Rysunku: AWS6ODIT.SO1 str. 48	REW
Data: Maj 9, 1991	Ark. 1	

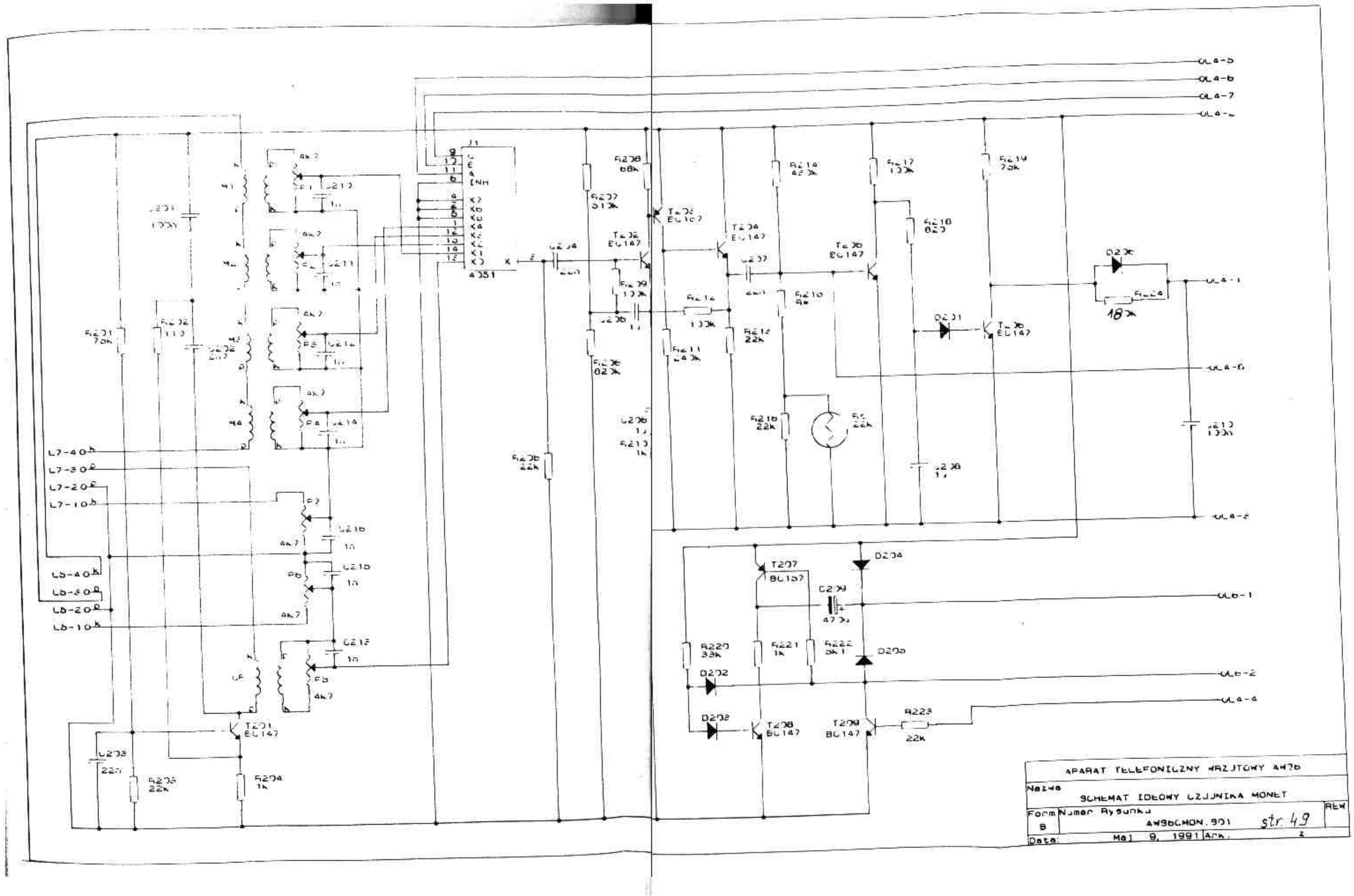

APARAT TELEFONICZNY WRZUTOWY AW36

Nazwa: SCHEMAT IDEOWY CZUJNIKA MONET

Form B | Numer Rysunku: AW36CMON.901 str 49 | REW

Data: Maj 9, 1991 | Ark. 2

APARAT TELEFONICZNY MIĘDZYOWY AMS6

Title: SCHEMAT UKŁADU LOGIKI AMS6

Size: C | Document Number: AMS6LOGI.SCH | Rev: 1

Date: November 19, 1991 | Sheet: str 50a | of

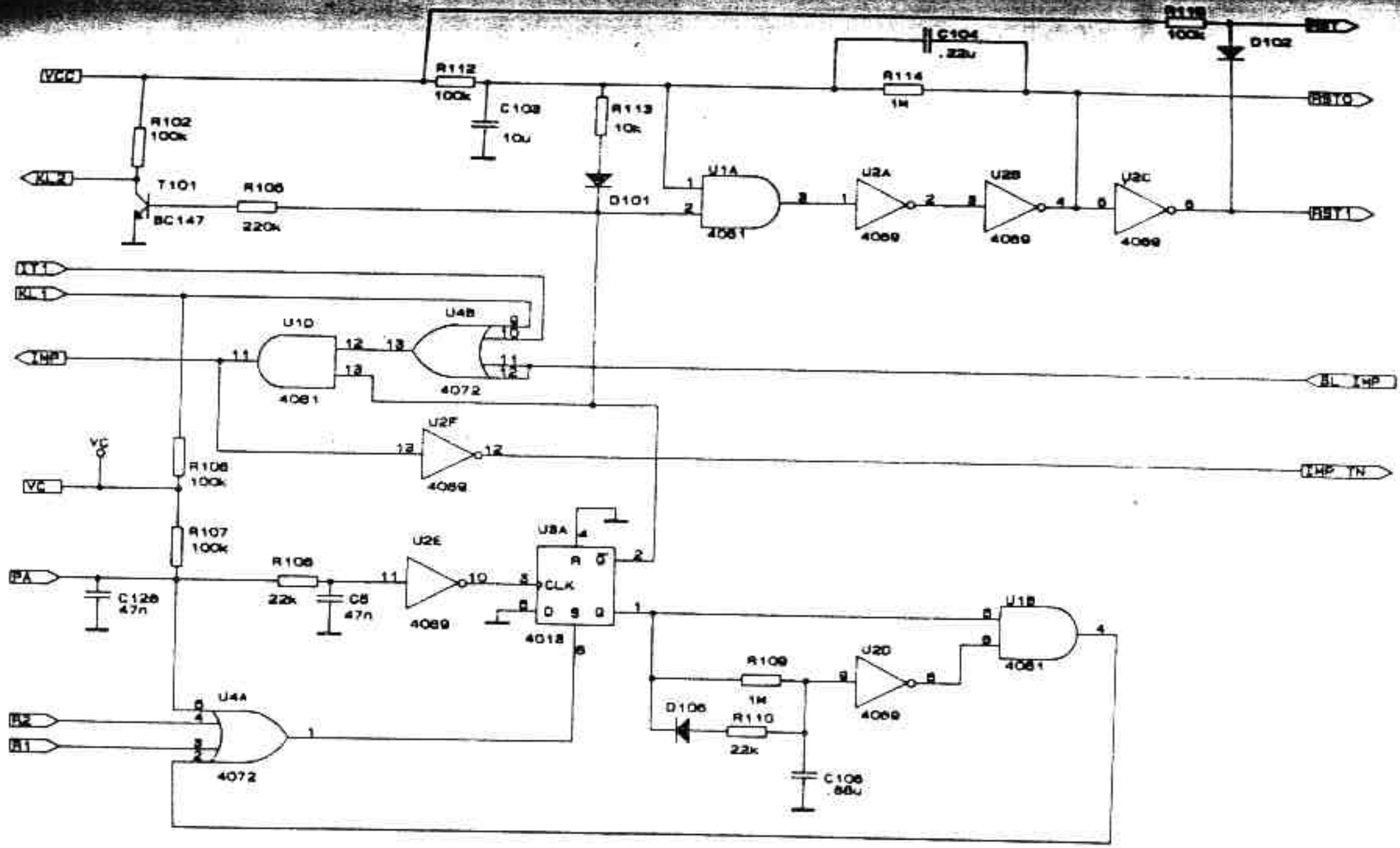

APARAT TELEFONICZNY WRZUTOWY AWS6		
Nazwa: UKLAD LINIOWY LOGIKI		
Format: B	Numer Rysunku: AWSOLLIN.901 str.51	REW
Data: November 19, 1991	Ark. 2	

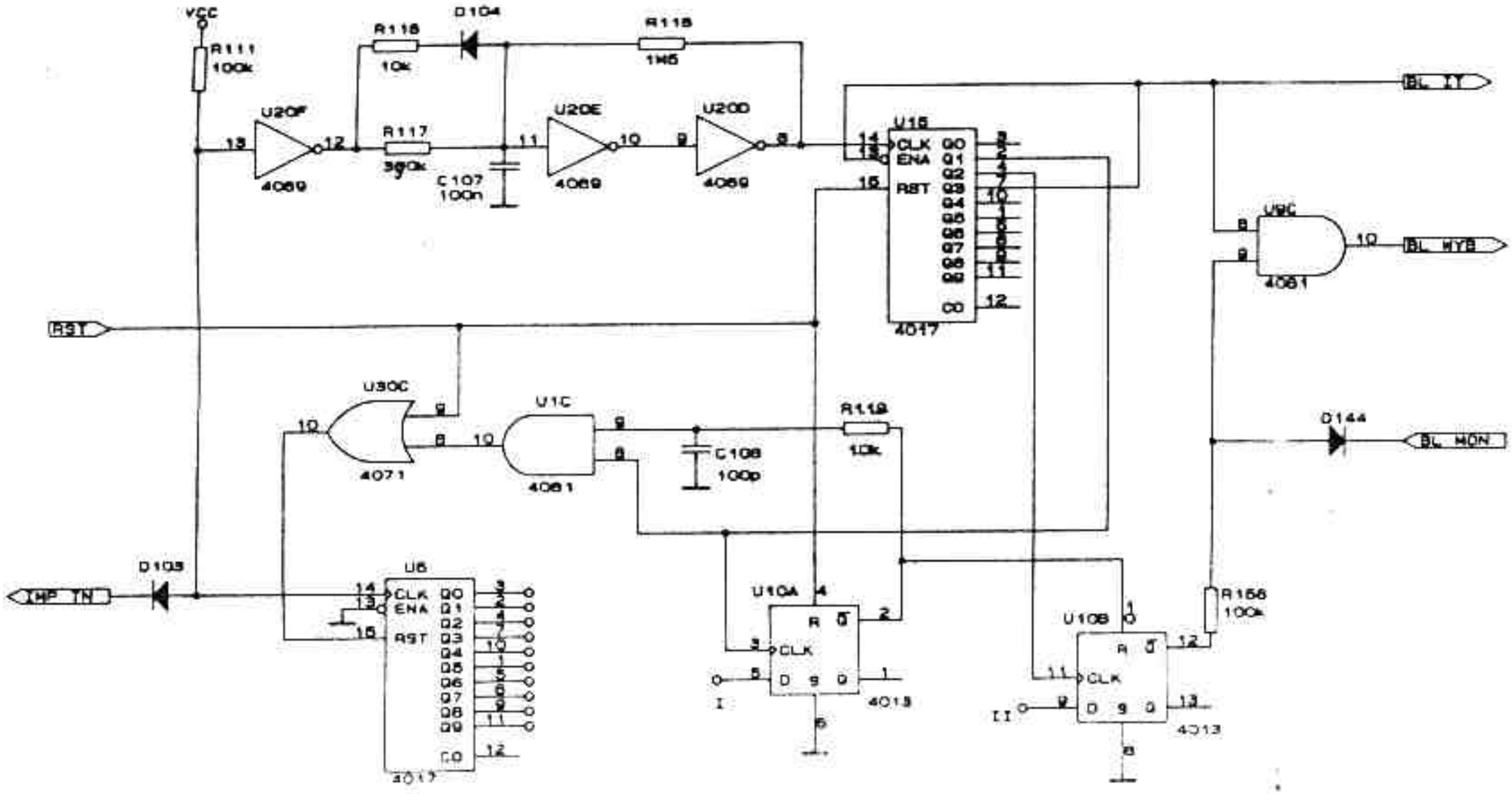

APARAT TELEFONICZNY WRZUTOWY AWS6		
Nazwa: UKLAD KODOWANIA NUMEROW SPECJALNYCH		
Form: B	Numer Rysunku: AWS6KOON 901 str 52	REW
Data: November 19, 1991	Ark. 4	

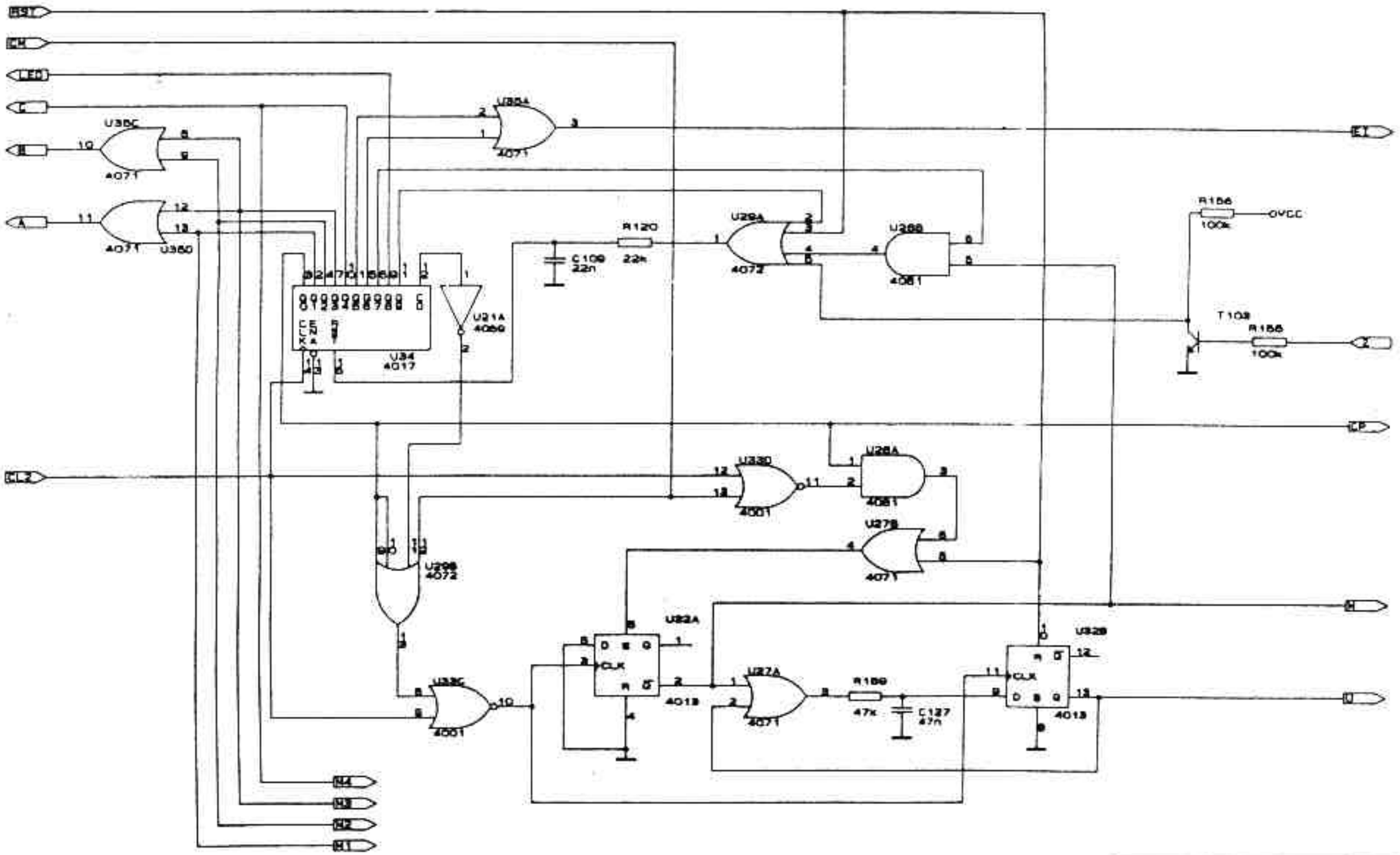

APARAT TELEFONICZNY WRZUTOWY AWS6		
Nazwa: SCHEMAT UKŁADU IDENTYFIKACJI MONET		
Format: B	Numer Rysunku: AWS6IDNO.501 str. 53	REW
Data: November 19, 1991	Ark.	X

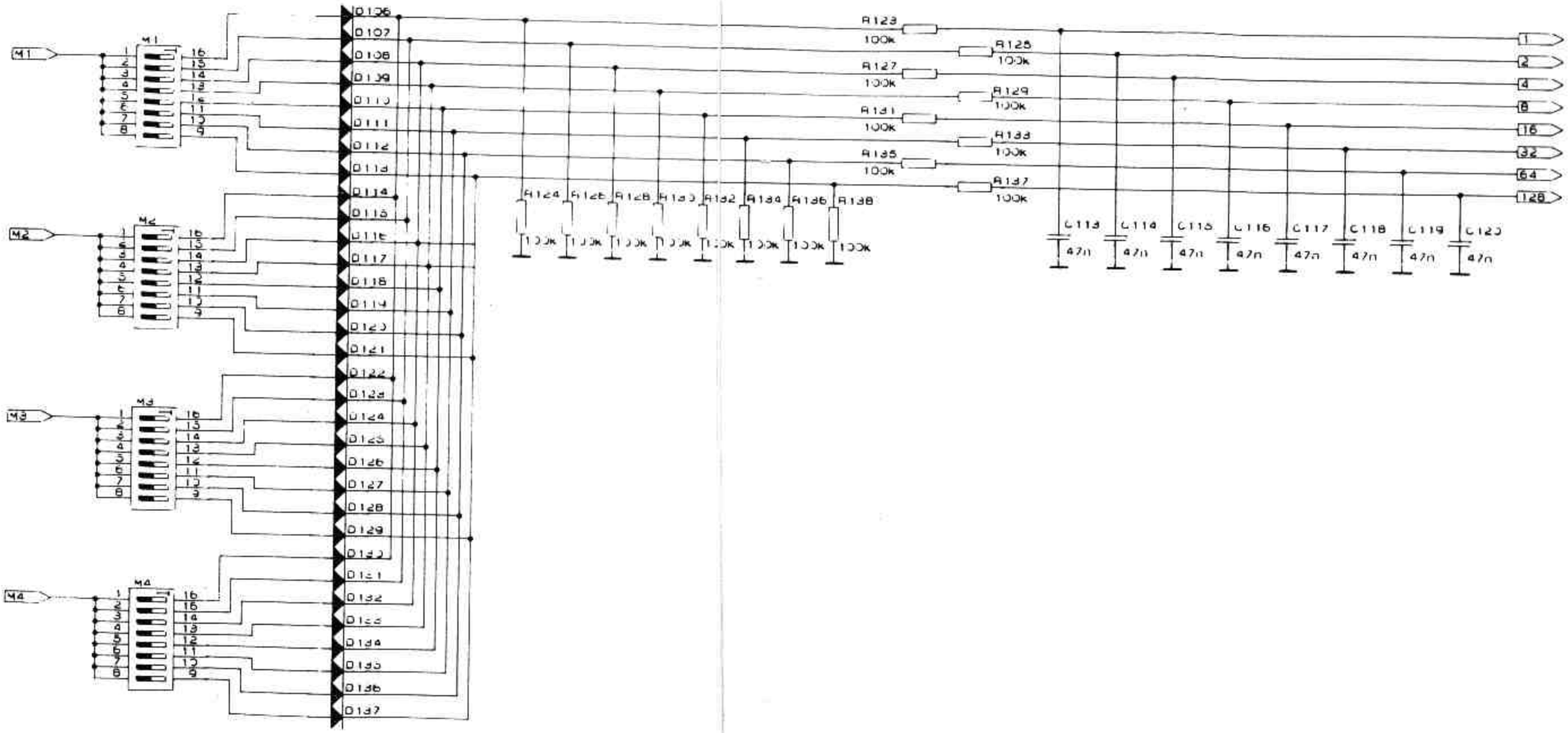

APARAT TELEFONICZNY WRZUTOWY AWS6		
Nazwa: SCHEMAT MATRYCY KODUJACEJ		
Form: B	Numer Rysunku: AWS6MATR.SO1 str.54	REW
Data: November 20, 1991	ACK.	z

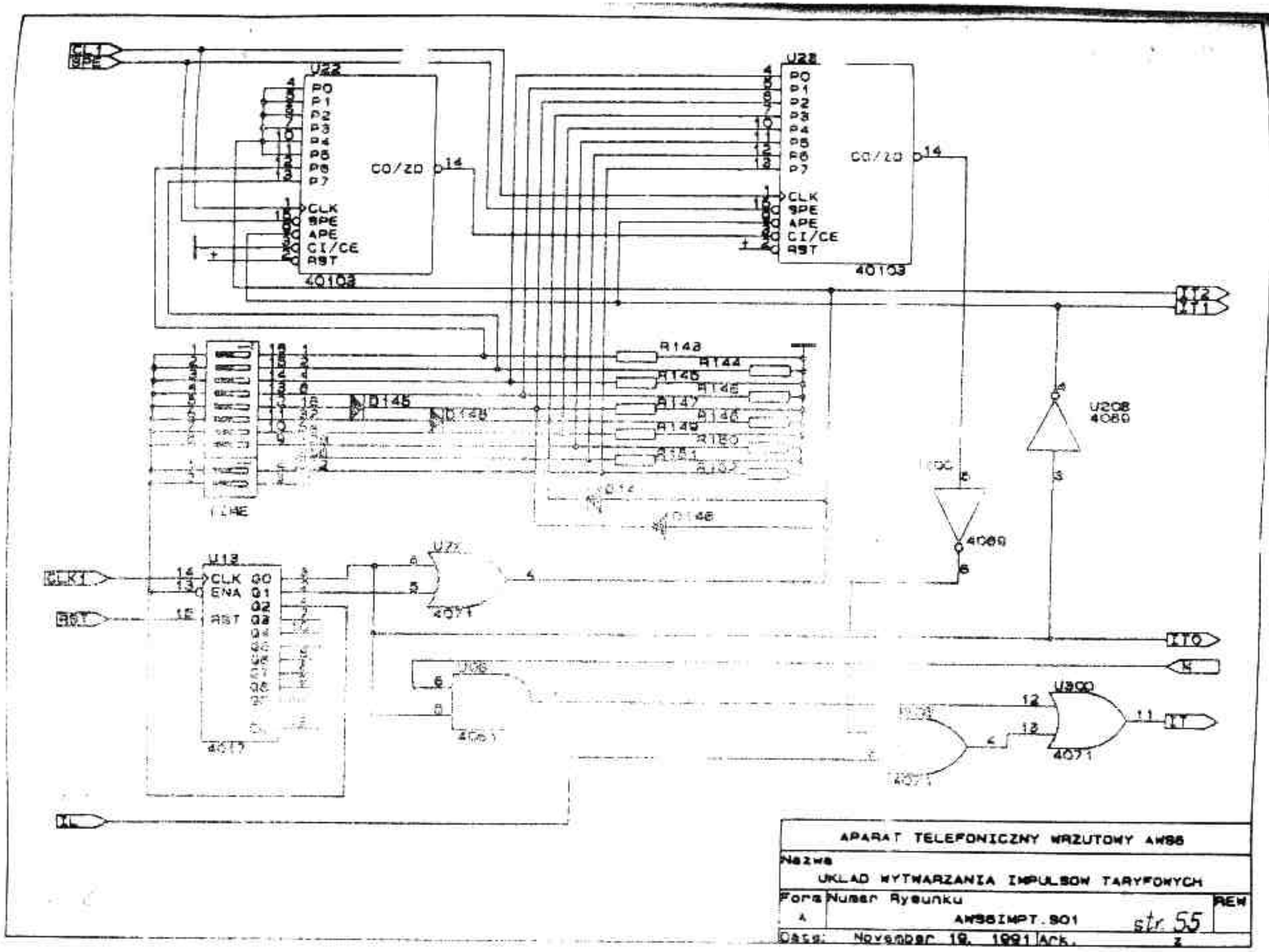

APARAT TELEFONICZNY WRZUTOWY AW86		
Nazwa: UKLAD WYTWARZANIA IMPULSOW TARYFOWYCH		
Form: A	Numer Rysunku: AW86IMPT.SO1 str. 55	REW
Data: November 19, 1991	Ark. 2	

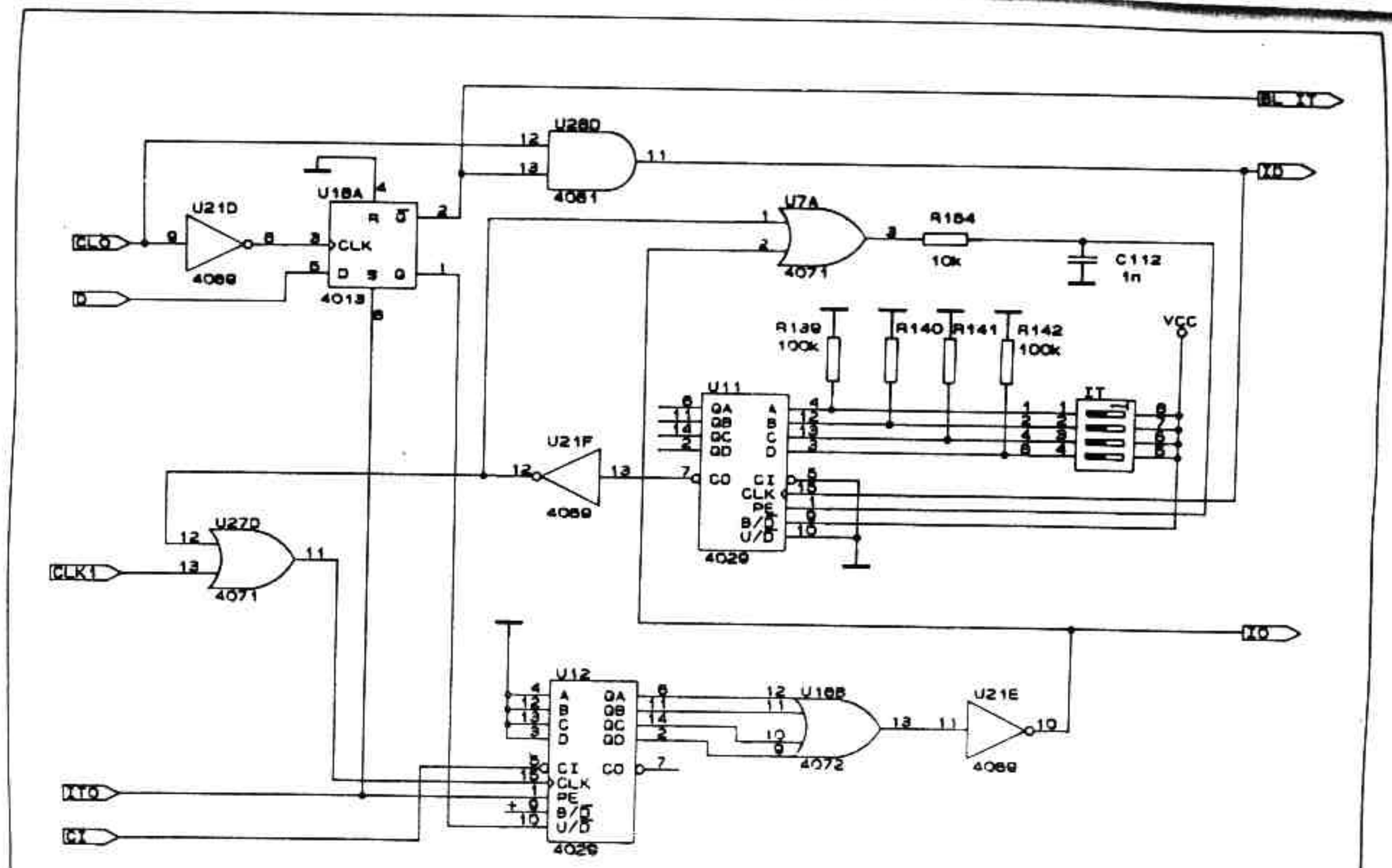

APARAT TELEFONICZNY WRZUTOWY AWS6		
Nazwa: UKLAD KODOWANIA IMPULSOW TARYFOWYCH		
Form A	Numer Rysunku: AWS6KOIT.SO1 str. 56	REW

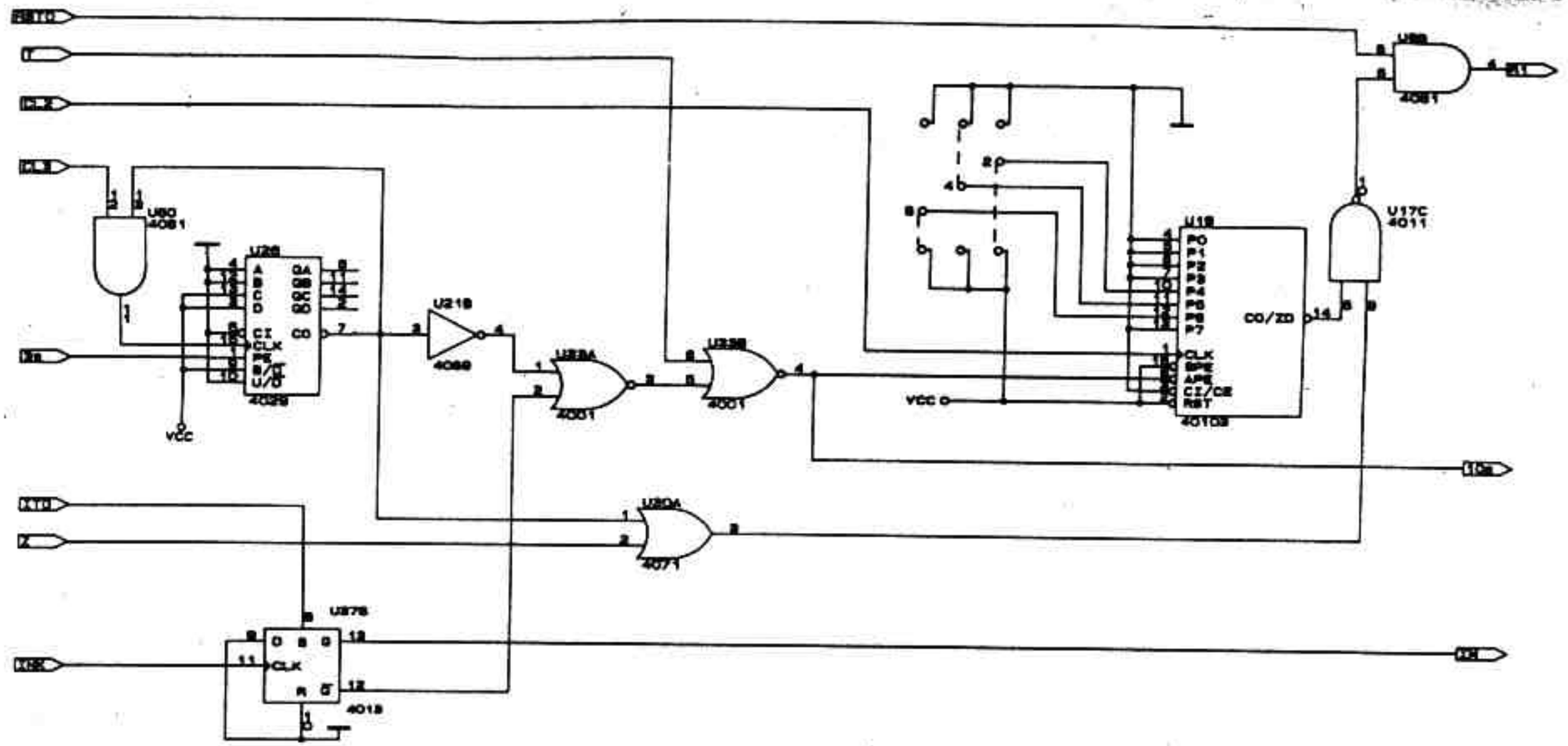

APARAT TELEFONICZNY WRZUTOWY AWBB		
Nazwa	SCENAT UKLADOW CZASOWYCH	
Form B	Numer Rysunku AWBBTIME.B01	REW
Data: November 19, 1991	Ark.	

str.57

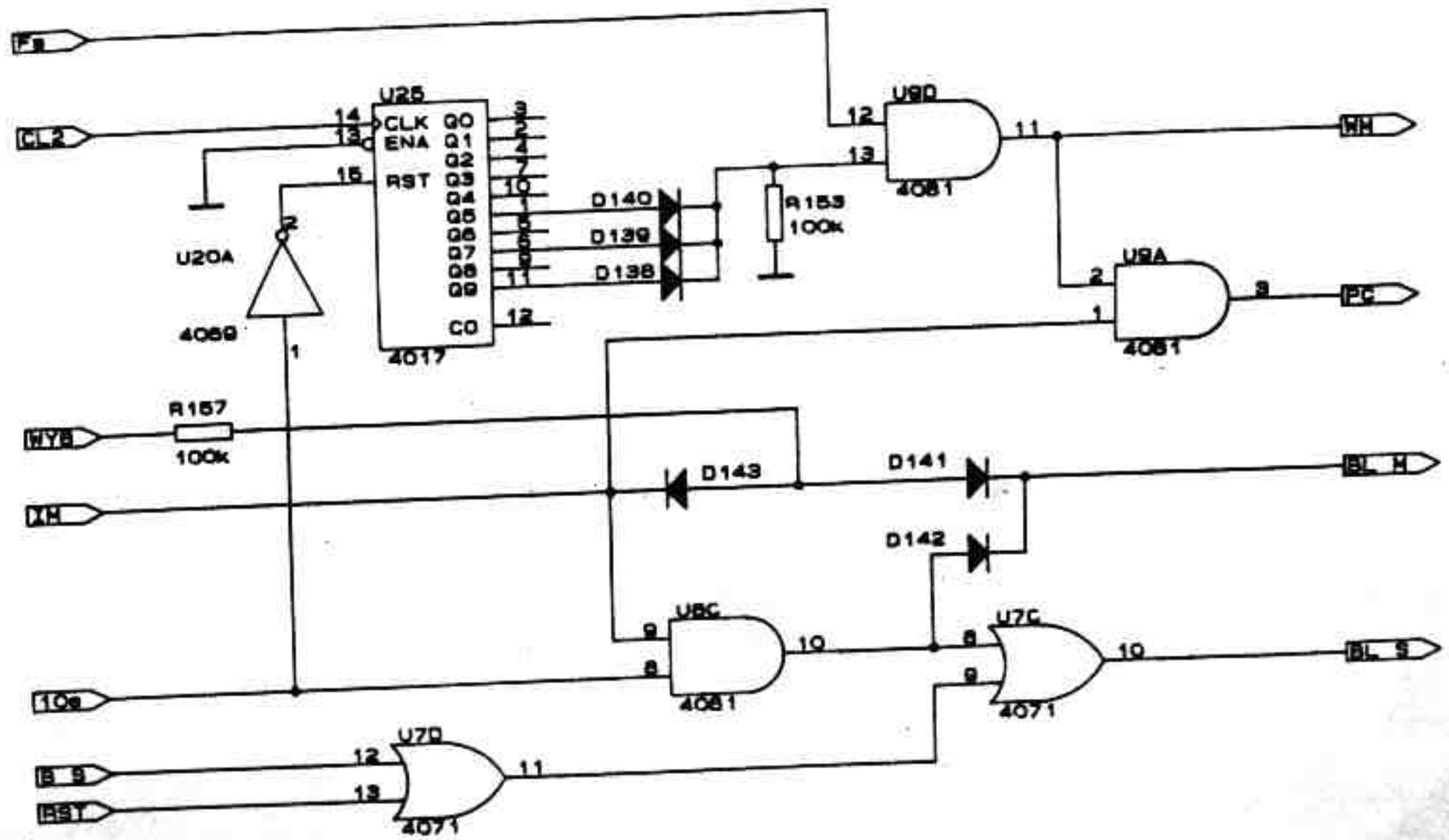

APARAT TELEFONICZNY WRZUTOWY AWS6		
Nazwa: UKLAD WYTWARZANIA SYGNALOW		
Form A	Numer Rysunku: AWS6SYGN.SO1 str.58	REW
Data: November 19, 1991	Ark. 2	